Vue de face

Module principal pour centrales frigorifiques industrielles

Caractéristiques

- Raccordement de 12 modules locaux max.
- Possibilité de régulation de 16 compresseurs max. (en fonction du type de compresseur, du type de module local et du mode de fonctionnement)
- Régulation des compresseurs selon les critères du coefficient de performance
- Boucles de régulation :
  - Régulation de pression d'aspiration ou régulation de frigoporteur
  - Régulation de condenseur
  - Commande pour les pompes de frigoporteur
  - Régulation des soupapes de détente électroniques
  - Réfrigération libre
  - Surveillance d'une installation individuelle
- Modes de régulation de la centrale frigorifique :
  - Poste de coupure par étage standard avec charge de base alternante
  - Système Master-Slave pour diminuer le nombre de cycles dans les installations industrielles
  - Régulation des compresseurs avec convertisseur de fréquence
  - Standard avec délais de temporisation variables
  - Frigotaktplus
- Équipement informatique avec contrôleur haute performance et grande mémoire interne pour tâches de régulation et de gestion complexes
- Raccords de bus pour câble Patch
- Sorties relais intégrées
- Possibilité de fixation au cadre de module ou de montage individuel sans cadre
- Affichage sous forme de texte à 4 lignes avec éclairage bleu, avec panneau de commande à 8 touches
- Commande de menu en plusieurs langues (DE/EN/FR/NL)
- Mise en service simple par paramétrage des installations avec préréglages à partir de la base de données expert
- Connexion au système Wurm par raccordement au bus CAN et Frigodata XP

Conventions typographiques

Symbole	Signification
⚠ **ATTENTION !**	Éviter le danger décrit : dans le cas contraire, il peut en résulter des blessures corporelles **légères** ou **modérées** ou des dommages matériels.
⚠ **AVERTISSEMENT !**	Éviter le danger décrit : dans le cas contraire, il existe un danger lié à la **tension électrique**, pouvant entraîner la mort ou des blessures corporelles **graves**.

Pour votre sécurité

Pour garantir une utilisation en toute sécurité et éviter des dommages corporels et matériels dus à une utilisation erronée, lisez les présentes instructions, familiarisez-vous avec l'appareil et respectez l'ensemble des consignes de sécurité de ces instructions et celles apposées sur le produit ainsi que la directive de sécurité de la société Wurm GmbH & Co. KG Elektronische Systeme. Conservez les présentes instructions à portée de main pour pouvoir les consulter rapidement et remettez-les avec l'appareil en cas de vente du produit.
La société Wurm GmbH & Co. KG Elektronische Systeme décline toute responsabilité en cas d'utilisation non adaptée et non conforme à l'usage prévu.

Groupe ciblé	Ces instructions de service s'adressent exclusivement aux spécialistes qualifiés et plus particulièrement aux « techniciens de service ».
Utiliser conformément à l'usage prévu	Le HVI-G3 est un module principal pour centrales frigorifiques industrielles.

⚠ **AVERTISSEMENT !**
Danger de mort par choc électrique !

- Lors du montage, du câblage et du démontage, mettez toute l'installation hors tension ! Dans le cas contraire, l'appareil peut se trouver sous tension même si la tension de commande est hors service !
- Câblez l'appareil uniquement si vous êtes qualifié en tant qu'électricien !
- Pour tous vos travaux, utilisez exclusivement un outillage conforme !
- Après le raccordement, vérifiez l'ensemble du câblage !
- N'exposez jamais l'appareil à l'humidité comme par ex. la condensation ou un produit nettoyant !
- Mettez l'appareil hors service s'il présente des dysfonctionnements ou des dommages pouvant provoquer un danger pour une utilisation sûre !

⚠ **ATTENTION !**
Risque d'incendie en raison d'une surcharge des raccordements !

- Respectez les charges maximales pour tous les raccordements !

Dysfonctionnements dus à des pannes électromagnétiques !

- Utilisez exclusivement des câbles de données blindés et fixez-les à distance des câbles de charge.

Dommages sur l'appareil dus à une manipulation non conforme !

- N'ouvrez pas l'appareil !
- Ne réparez pas l'appareil vous-même ! Si nécessaire, envoyez-le nous pour réparation avec une description précise de la panne !

Mises à jour du logiciel et validité de la documentation

Version du logiciel		Extension de fonctions	Page
V7.10	2012-04	Base de la documentation	

Toutes les versions logicielles non présentées sont des solutions spéciales destinées à des projets particuliers et ne sont pas documentées en détail dans cette notice. La validité du présent document expire automatiquement dès la parution d'une nouvelle notice technique. **Fabricant :** Wurm GmbH & Co. KG Elektronische Systeme Vous trouverez de plus amples informations à l'adresse Internet www.wurm.de

Schéma de connexion

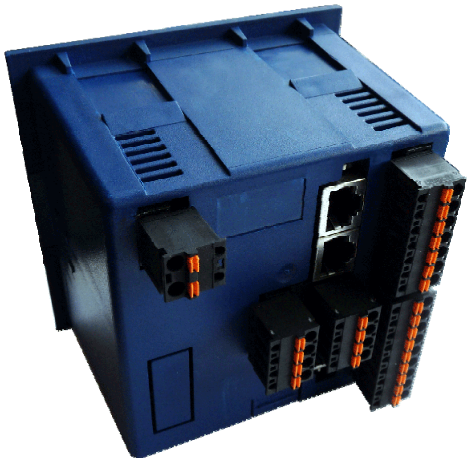

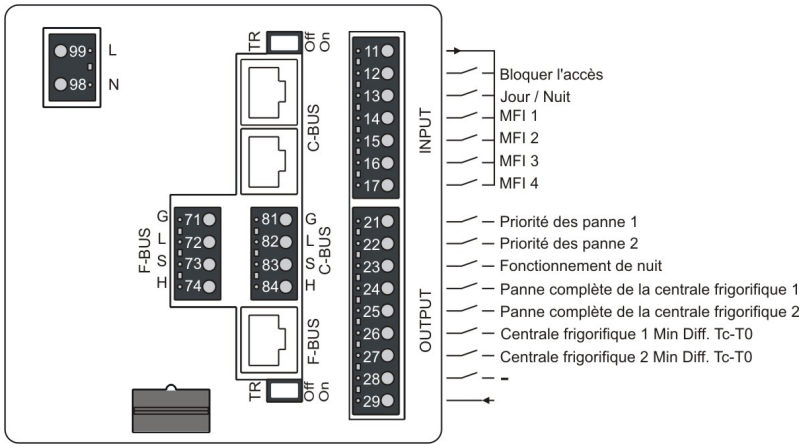

Montage

⚠	**AVERTISSEMENT ! Danger de mort par choc électrique !** ▪ Lors du montage, mettez toute l'installation hors tension ! Dans le cas contraire, l'appareil peut se trouver sous tension externe même si la tension de commande est hors service.

Montage dans le MGR

Montage dans le cadre de montage MGR130/140

Insérer l'appareil dans le cadre de montage jusqu'à atteindre la butée, de sorte qu'il s'enclenche entre les bornes à ressort.

ℹ	**Remarque !** • Veuillez tenir compte des informations produit des cadres de module MGR130/140.

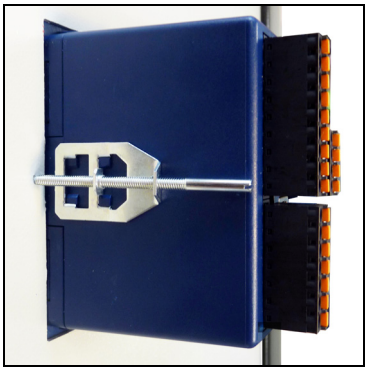

Montage avec ZEM

Montage individuel avec crampons à visser de type ZEM

Installer l'appareil jusqu'à atteindre la butée dans une découpe de porte d'armoire de commande. Fixer ensuite l'appareil à la porte de l'armoire de commande à l'aide des crampons à visser de type ZEM.

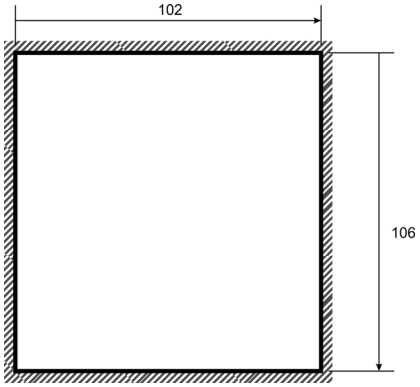

Découpe pour montage individuel

Câblage et connexion de plusieurs modules principaux

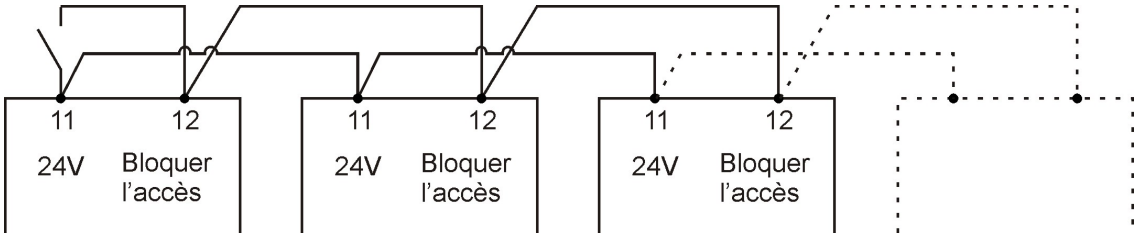

Caractéristiques techniques

Tension d'alimentation	230V~, +10% / -15%, 50Hz., max. 13VA
Affichage	Affichage sous forme de texte à 4 lignes rétro-éclairé 4 LED jaunes de sélection du menu 1 LED rouge, clignote en cas de panne 1 LED jaune pour l'état de fonctionnement du bus de communication 1 LED jaune pour l'état de fonctionnement du bus local
Bus local	Interface bus CAN à 3 conducteurs, blindée, isolation galvanique Bornes Push-In 2,5 mm² ou prise RJ-45
Bus de communication	Interface bus CAN à 3 conducteurs, blindée, isolation galvanique Bornes Push-In 2,5 mm² ou prise RJ-45
Entrées numériques	6 x 24V=, alimentation propre, env. 5mA par entrée, bornes Push-In 2,5mm²
Sorties numériques	8 x contacts à fermeture avec alimentation commune, 1A, tension de mesure 230V~, bornes Push-In 2,5mm²
Dimensions	(LxHxP) 109 x 109 x 92mm
Face avant	Plastique, film
Fixation	Au cadre de module / montage individuel
Température ambiante	0 à +50°C (fonctionnement) / -25 à +70°C (stockage)
Poids	Env. 650g
Conformité CE	Conformité CE selon - la norme 2004/108/CE (Directive CEM) - la norme 2006/95/CE (Directive Basse tension)
	RoHS
Validité à partir de	Version 7.0